ANNEXE 4 – PLAN PROJET

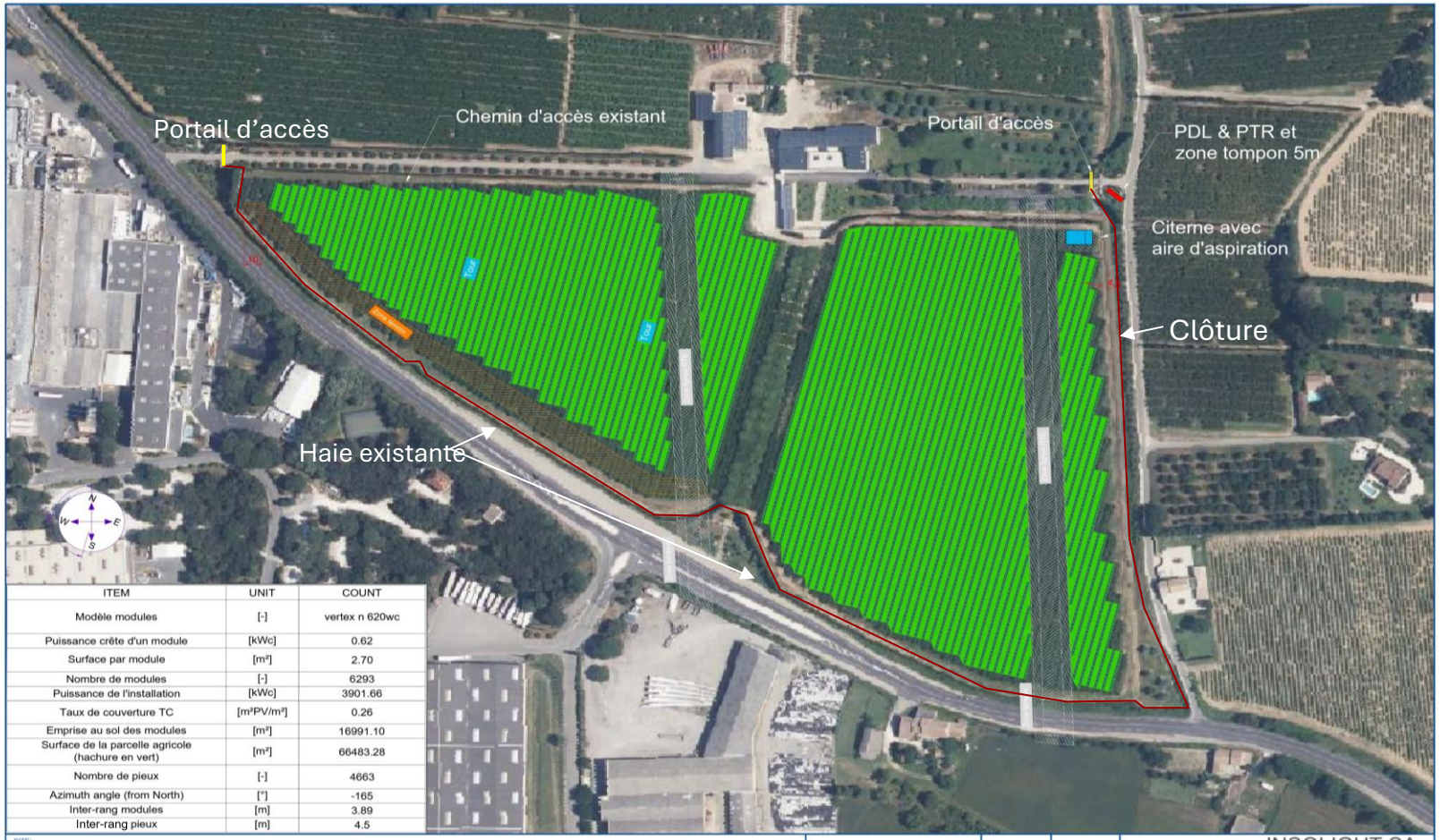

ITEM	UNIT	COUNT
Modèle modules	[-]	vertex n 620wc
Puissance crête d'un module	[kWc]	0.62
Surface par module	[m²]	2.70
Nombre de modules	[-]	6293
Puissance de l'installation	[kWc]	3901.66
Taux de couverture TC	[m²PV/m²]	0.26
Emprise au sol des modules	[m²]	16991.10
Surface de la parcelle agricole (hachure en vert)	[m²]	66483.28
Nombre de pieux	[-]	4663
Azimuth angle (from North)	[°]	-165
Inter-rang modules	[m]	3.89
Inter-rang pieux	[m]	4.5

SITE: Saint-Paul-Trois-Châteaux (26130)	FR097 PROJECT NO.		A3 FORMAT	03.02.26 DATE.
TITLE: Plan de masse - Rispal	1:2000 [m] SCALE AT A4.	DST DRAWN.	CD CHECKED.	V00 REVISION.

INSOLIGHT SA
Avenue Longemalle 9
CH-VD, 1020 Renens
www.insolight.ch
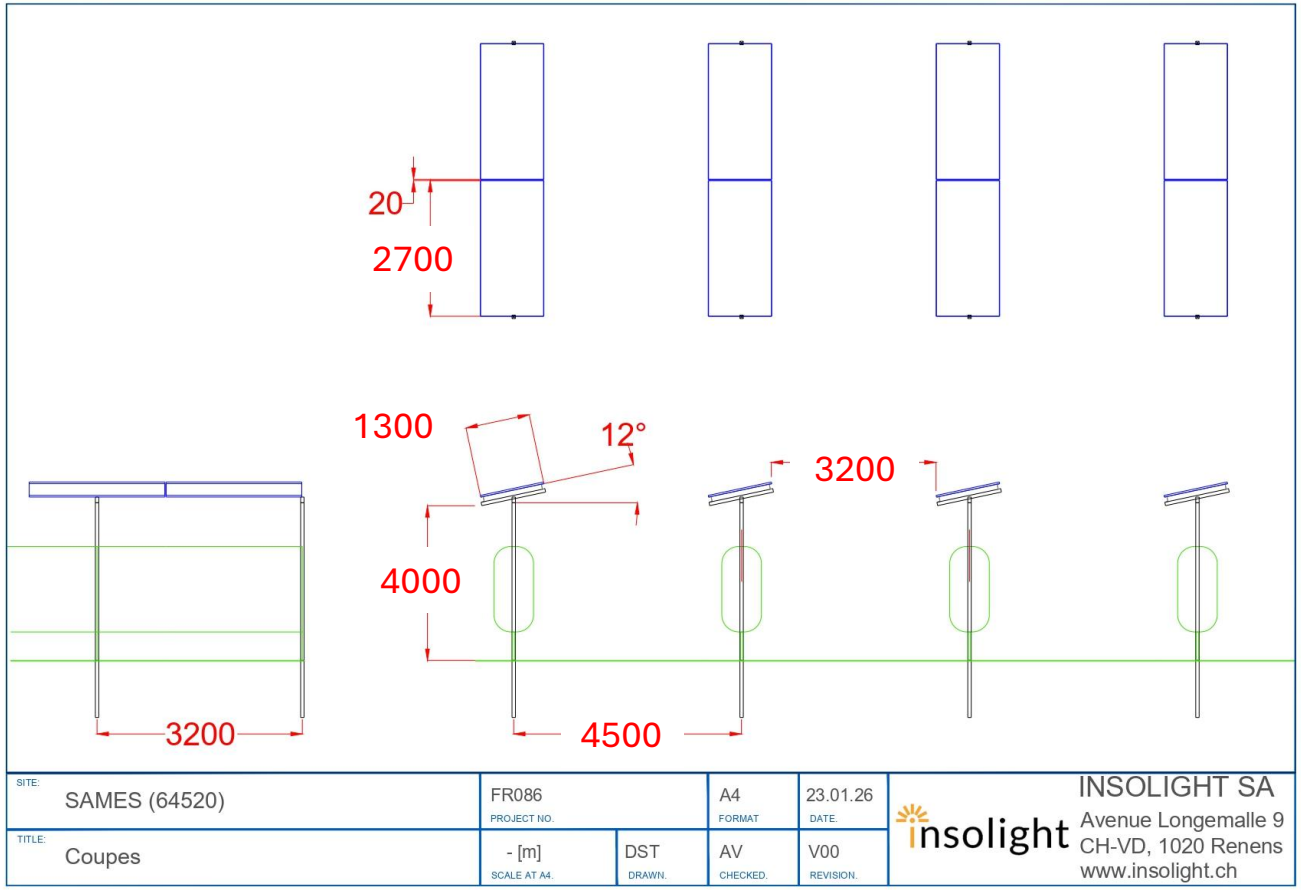
ANNEXE 4 – PLAN PROJET – coupe transversale