Projet Photovoltaïque
Commune de Champfleury

MARS 2025

ENRIA SAS, au capital de 5 000 Euros
RCS PARIS 894 245 257
company_management@enria.fr
Tel : +33 3 25 47 14 60

Antenne locale – Grand-Est
8 Avenue Grassin
10 700 Arcis sur Aube

Plan de coupe – Tables photovoltaïque

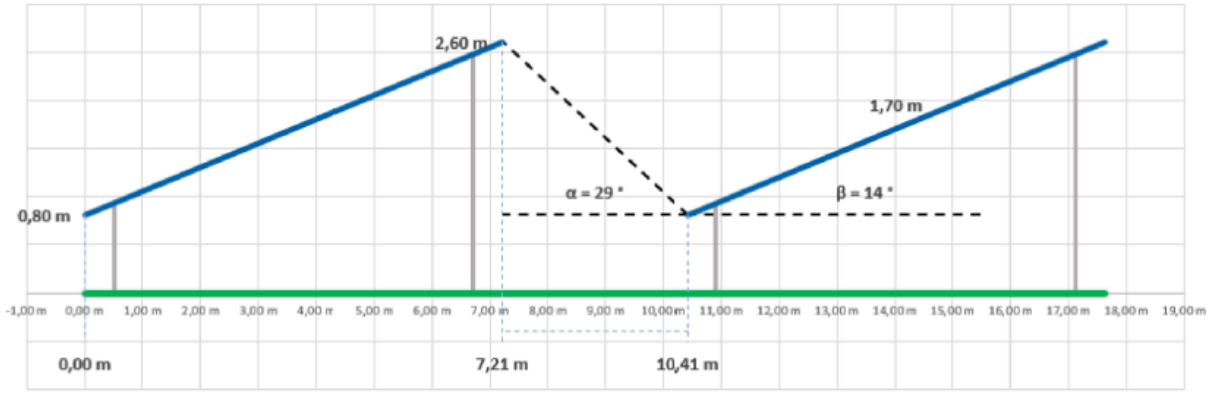

Désignation	Unité	Valeur
Puissance crête installée	kWc	997,92
Puissance d'injection MWac sur le réseau de distribution d'électricité	kVA	800,00
Tension de raccordement sur le réseau de distribution d'électricité	kV	20 000
Technologie des modules		monocristallin / bi-face – bi-verre
Dimension d'un panneau	2,465 x 1,134m	2,795 m²
Nombre de panneaux		1 584
Nombre de tables		66
Type de table	-	3V8
Hauteur minimale des structures	m	0,8
Hauteur maximale des structures	m	2,60
Inclinaison des structures	°	14,0
Distance entre deux lignes de structures	m	3,20
Dimension d'un poste de livraison	2,60 x 6,50 m	16,90
Nombre de poste de livraison		1
Nombre de poste(s) de conversion		0
Nombre de citerne(s)		1
Surface Plancher créée (Service public ou d'intérêt collectif)	m²	16,90

Plan de coupe – Poste de transformation

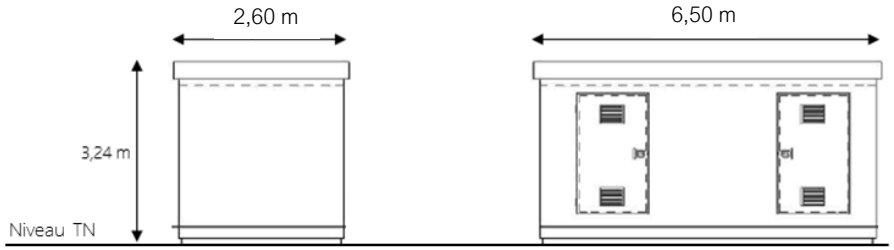

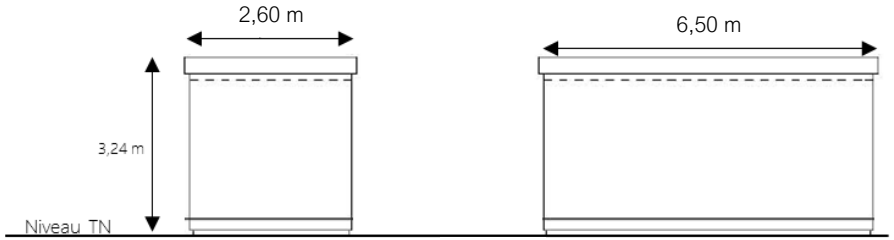

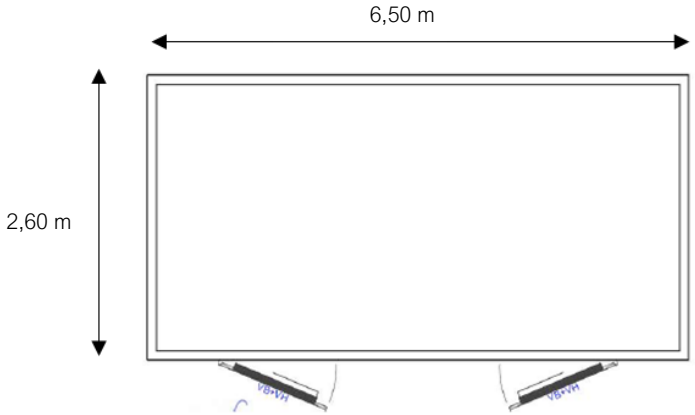

Plan de coupe – cloture & portail

Détail sur clôture

Portail pivotant à double vantaux d'une largeur de 7m gris anthracite type RAL 7016.

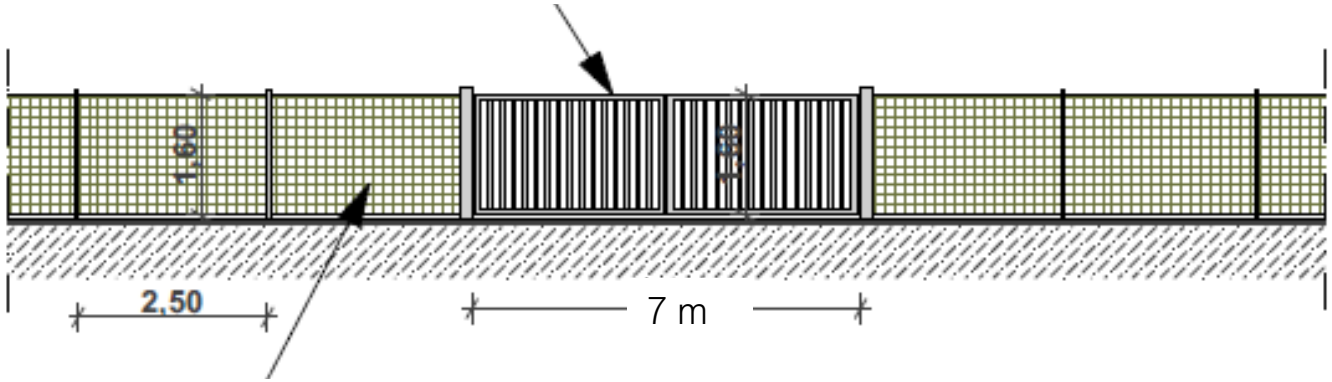

Clôture rigide d'une hauteur de 1,6 m sera constituée d'un grillage maillé en acier galvanisé et soutenue par des piquets en acier galvanisé espacés de 2,5 m les uns des autres.
Tous les 50 m au niveau des clôtures, des encoches de 20 cm x 20 cm seront placées pour permettre le passage de la petite faune.

Plan de coupe – Citerne à eau

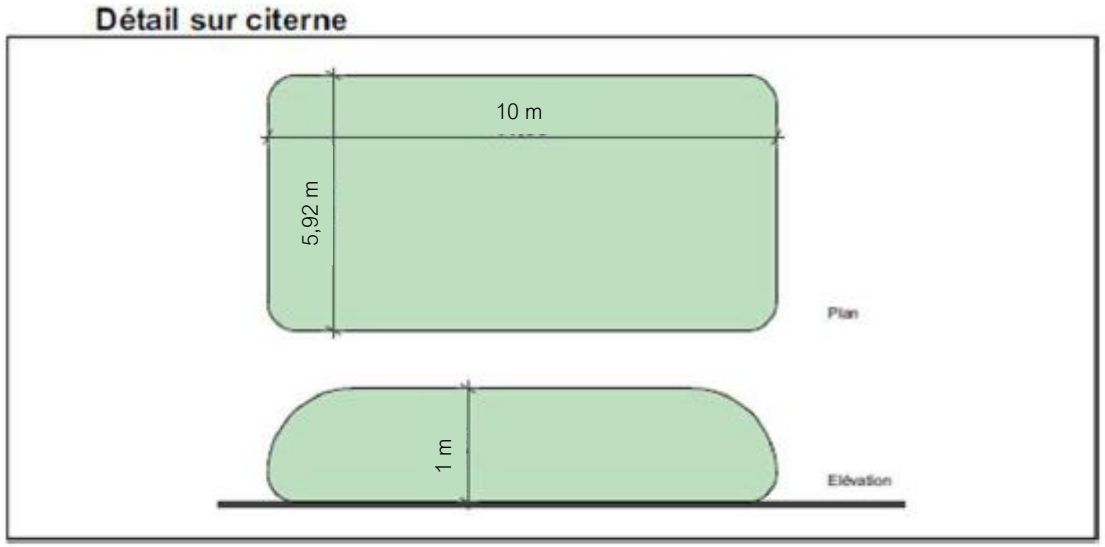

PHOTOGRAPHIE D'ILLUSTRATION